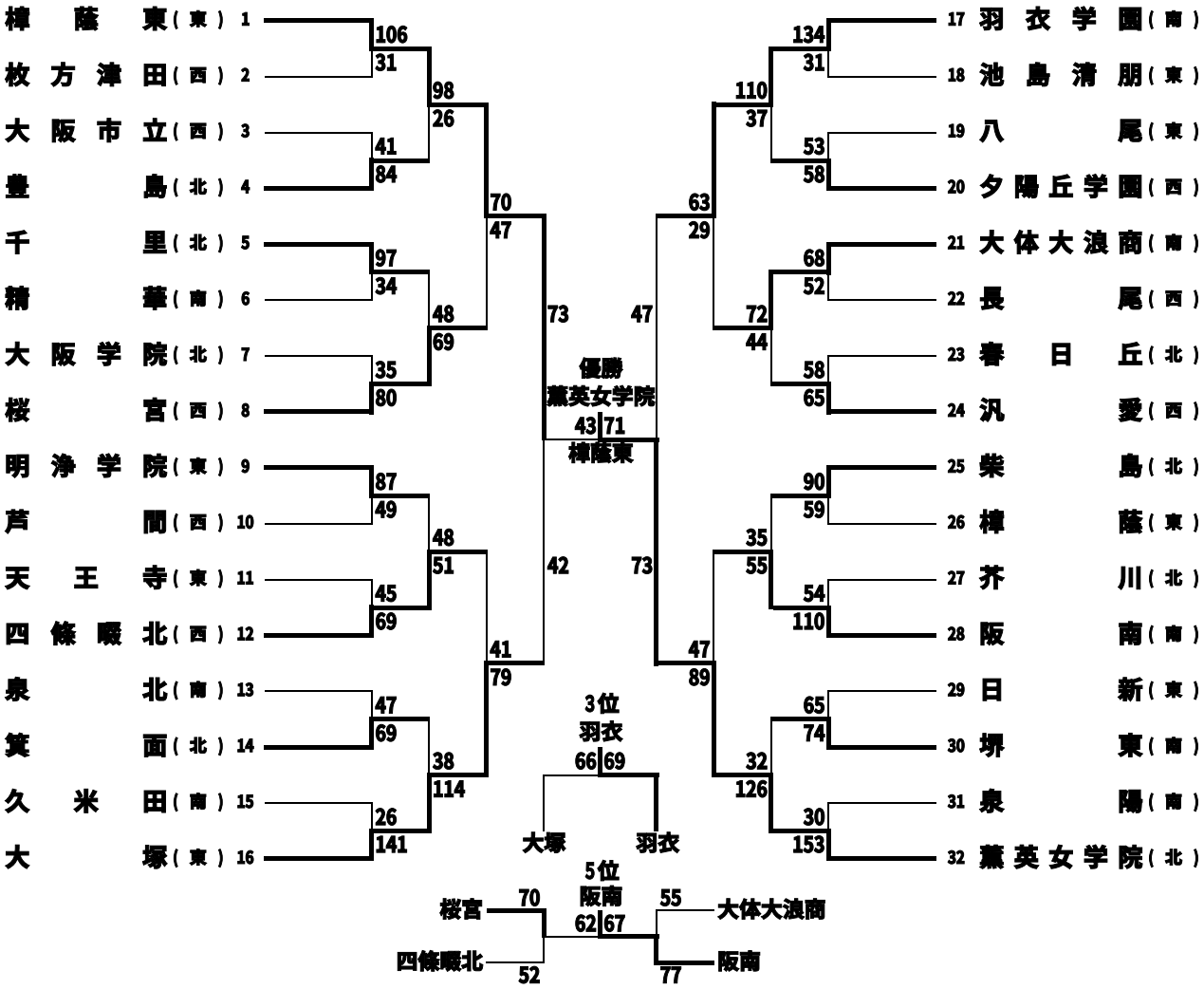第５６回大阪高等学校バスケットボール新人大会(中央大会)　女子